JOIST
SICHER IST DAS:
DAS ORIGINAL

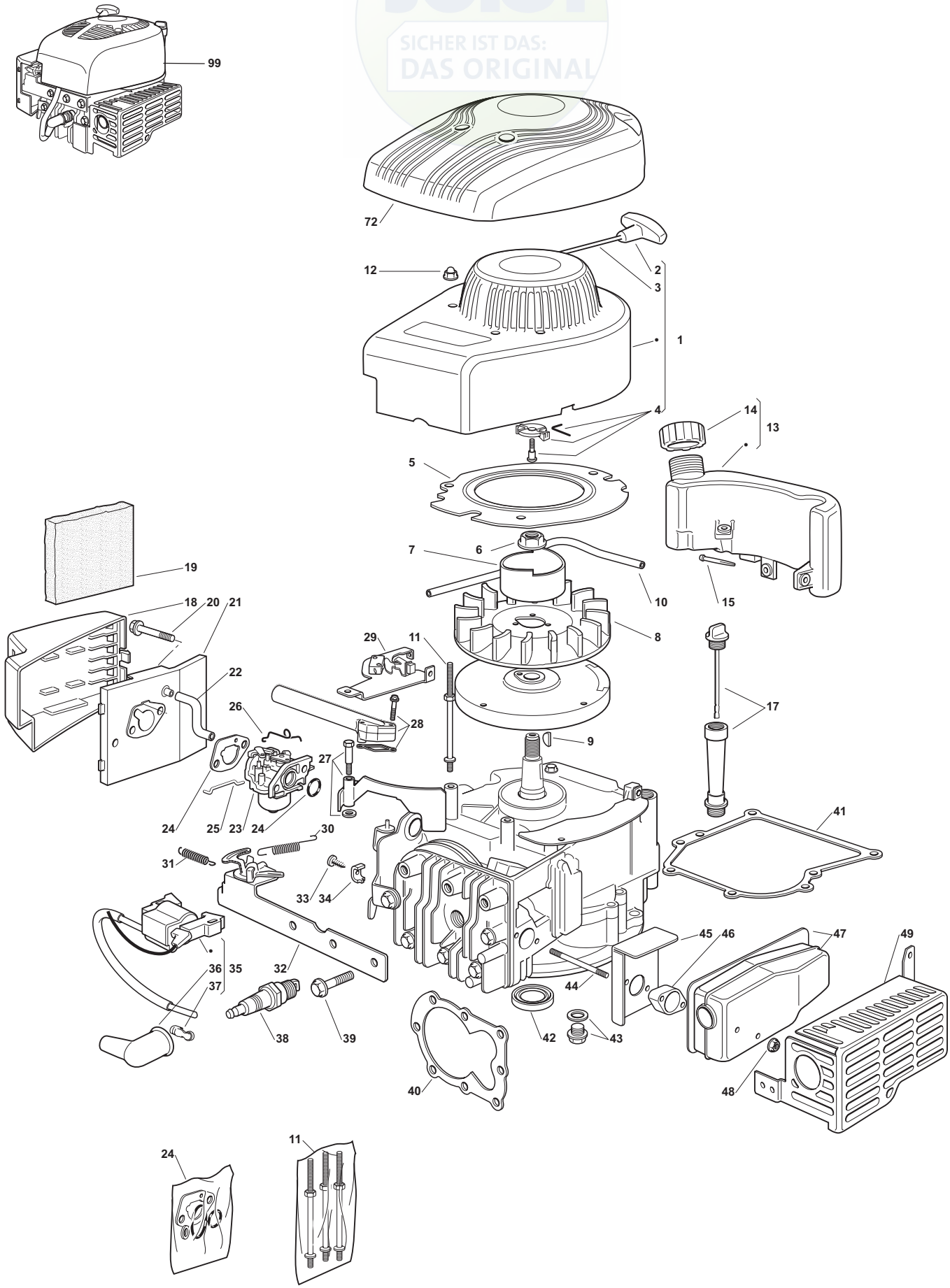

B137

JOIST
SICHER IST DAS:
DAS ORIGINAL

Ausgabe Issue	Bild Nr Picture No	GGP MOTOR V35- RV40	GGP ENGINE V35- RV40	Seite Page
2007- 1	B137			110

Pos. Fig.	Anzahl/Quantity				Artikel Nr. Part No	Bezeichnung	Description	Satz Kit	Anmerkung Notes
1	1				18550139/0	Start kpl	Starter assy		Inkl. 2 - 4
2	1				18550052/0	• Startergriff	• Starter handle		
3	1				18550053/0	• Starterseil	• Starter cord		
4	1				18550004/1	• Startsperre	• Starter pawl set		
5	1				18550138/0	Deflektor	Deflector		
6	1				18550056/0	Mutter	Flywheel nut		
7	1				18550140/0	Startgehäuse	Starter cup		
8	1				18550154/0	Gebläse	Impeller		
9	1				18550197/0	Keil	Key		
10	1				18550005/0	Benzinschlauch	Fuel hose		
11	1				18550142/0	Bolzensatz	Stud bolt set		
12	3				18550007/0	Mutter	Nut		
13	1				18550143/0	Benzintank	Fuel tank		Inkl. 14
14	1				18550001/0	• Tankdeckel	• Fuel tank cap		
15	1				18550141/0	Benzinfilter	Fuel filter		
17	1				18550008/0	Ölmeßstab Kpl	Oil dipstick assy		
18	1				18550133/0	Luftfilterdeckel	Air cleaner cover		
19	1				18550011/0	Luftfilter	Air filter		
20	2				18550010/0	Schraube	Screw		
21	1				18550125/1	Luftfiltergehäuse	Air cleaner base		
22	1				18550013/0	Entlüfterrohr	Breather tube		
23	1				18550016/0	Vergaser Kpl	Carburettor assy		
24	1				18550019/0	Dichtungssatz- Vergase	Gasket set- carb.		
25	1				18550017/0	Chokestange	Choke link		
26	1				18550018/0	Reglerstange	Governor link		
27	1				18550020/0	Luftregulierer	Air vane		
28	1				18550129/0	Ansaugrohr	Intake manifold		
29	1				18550021/0	Motorbremse	Engine brake		
30	1				18550015/0	Reglerfeder	Governor spring		
31	1				18550029/0	Feder	Spring		
32	1				18550014/1	Regulierblech	Control bracket		
33	1				18550023/0	Schraube	Screw		
34	1				18550022/0	Drahtklemme	Casing clamp		
35	1				18550126/0	Zündspule	Magneto armature		Inkl. 36 - 37
36	1				18550127/0	• Zündkerzenkappe	• Spark plug elbow		
37	1				18550071/0	• Anschluß	• Spark plug terminal		
38	1				18550134/0	Zündkerzen	Spark plug		
39	8				18550128/0	Schraube	Screw		
40	1				18550026/0	Zylinderkopfdichtung	Cylinder head gasket		
41	1				18550130/0	Gehäusedichtung	Crankcase gasket		
42	1				18550131/0	Dichtring	Seal ring		
43	1				18550155/0	Ölablasspropfen	Oil drain plug		
44	2				18550027/0	Schraube	Pin bolt		
45	1				18550028/0	Schalldämpferdichtung	Muffler gasket		
46	1				18550030/0	Distanz	Spacer		
47	1				18550031/0	Schalldämpfer	Muffler		
48	2				18550032/0	Mutter	Nut		
49	1				18550033/0	Schalldämpferschutz	Muffler guard		
72	1				22055437/0	Motorhaube	Engine cover		RV40
99	1				18550157/0	Motor kpl	Engine assy		